УПРАВЛЕНИЕ
ПО АРХИТЕКТУРНО-ГРАДОСТРОИТЕЛЬНОМУ
ПРОЕКТИРОВАНИЮ
ГОРОДА ЧЕЛЯБИНСКА

СТАНЦИЯ ТЕХНИЧЕСКОГО ОБСЛУЖИВАНИЯ ВЕЛОСИПЕДОВ М 1:16

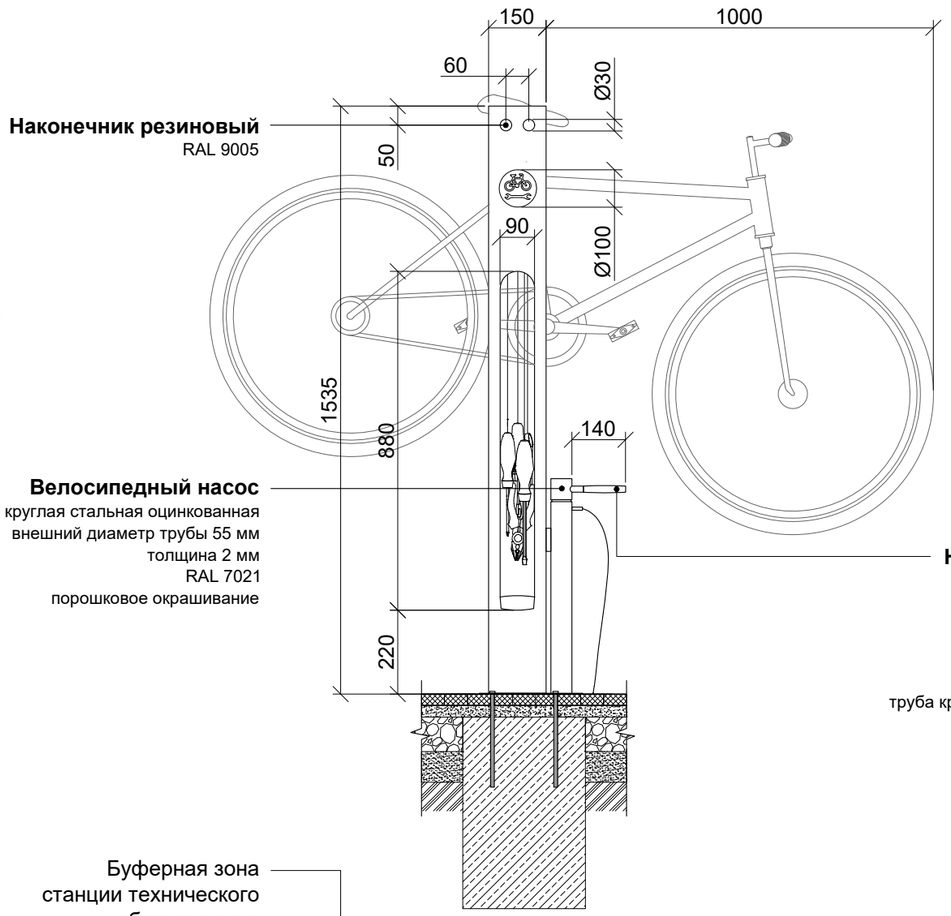
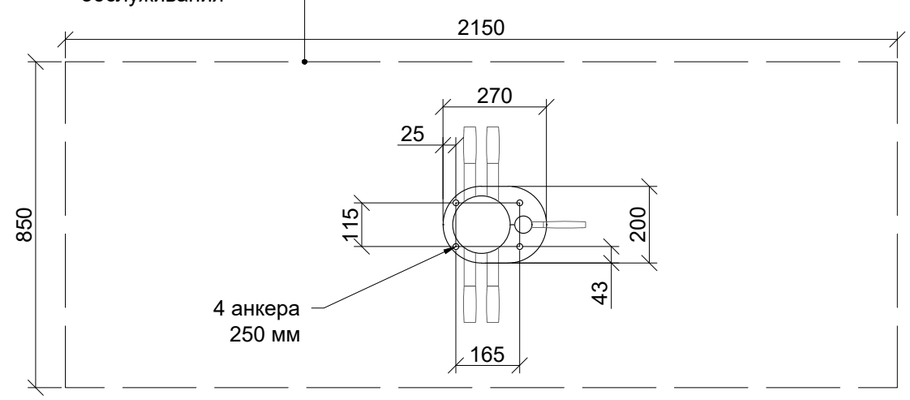
ПАРАЛЛЕЛЬНАЯ ПРОЕКЦИЯ